MIYAWAKI

蒸気・エア用セパレータ
SEPARATOR

H3 型

取扱説明書

USER'S MANUAL

蒸気・エア用セパレータ

H3 型

取扱説明書

株式会社 ミヤワキ

このたびは、お買い上げまことにありがとうございます。

ドレンセパレータ H3型は蒸気配管内に発生する復水（ドレン）を分離・除去し、良質の乾燥蒸気を供給する装置です。コンパクト設計タイプで、エア用セパレータとしても使用できます。

正しく安全にご使用いただくために、本取扱説明書をお読みください。また適時にご活用いただけるように、お読みになった後もいつでも取り出せる所に保管してください。

安全マークについて

本取扱説明書は、次の警告表示、注意表示を適所に挿入しています。

警告　人の死亡もしくは重傷を負う可能性が想定される内容を記します。

注意　人が傷害を負う可能性、及び物的損害のみの発生が想定される内容を記します。

目次

1. 仕様と表示 1
2. 構成部品 2
3. 取付け 3
4. メンテナンス 4
5. 分解図 5
6. 故障の原因と処置 6
7. 製品保証 7
8. シリアルナンバー(S. No.)表示 8
9. 主な特殊仕様 9

1　仕様と表示

⚠警告

本製品を最高使用圧力より高い圧力で使用しないでください。
また、最高使用温度より高い温度で使用しないでください。

下記の項目は、図面等に記してあります。誤った使用を避けるため、これらの表示をご確認ください。

(1)	MAX. PRESSURE: （最高使用圧力）	製品が正常に作動する最高圧力。
(2)	MAX. TEMPERATURE: （最高使用温度）	製品が正常に作動する最高温度。
(3)	呼び径 (Size):	A呼称(mm) にて接続口径を表示。
(4)	製造年:	S. No.に記した4桁又は9桁のうち左2桁に西暦の下2桁を表示。
(5)	流れ方向:	流体の流れ方向を矢印で表示。
(6)	材質:	本体の材質を表示。
(7)	型式:	製品の型式番号を表示。

- この取扱説明書で記載しています写真･図等は、H3 型の一例です。寸法その他の仕様について、製品カタログ等別途の資料をご覧ください。

2　構成部品

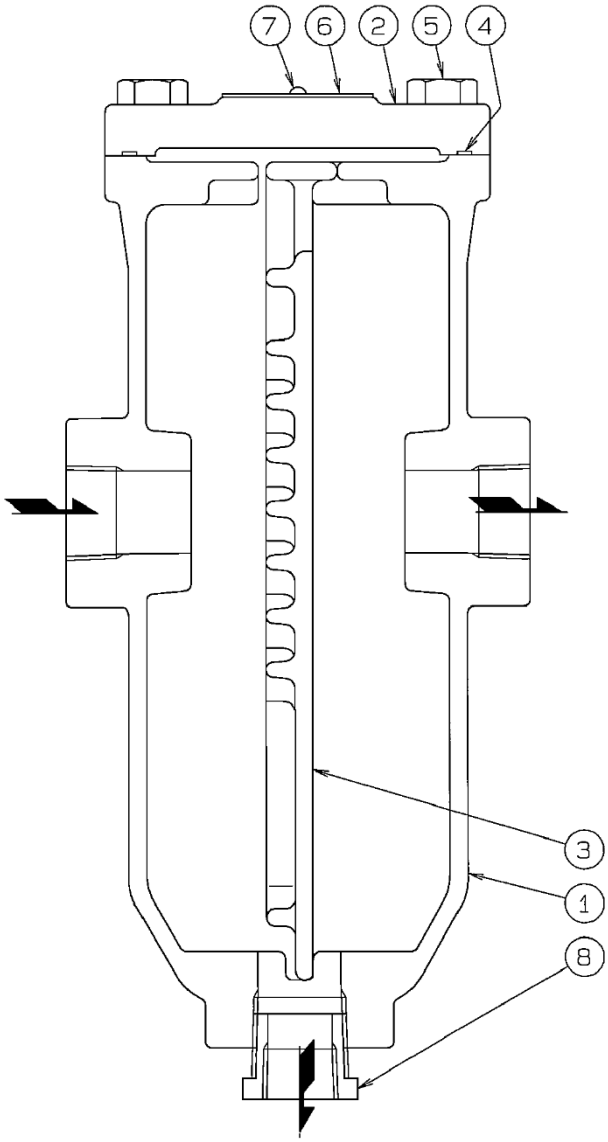

1　ボデー
2　カバー
3　バッフル
4　ガスケット
5　ボルト
6　ネームプレート
7　リベット
8　ブッシュ
（20A,25A のみ）

3　取付け

⚠注意

● **性能を満足に発揮させるため、必ず水平配管でご使用ください。**

（1）流体の流れ方向と製品本体の矢印方向を一致させて取付けてください。

（2）本体カバーのネームプレートが上部になるように取付けてください。

（3）復水（ドレン）の排出側の配管にはスチームトラップ（エア配管にはエアトラップ）を取付けてください。

＜配管例＞

蒸気システム（例）

※サイトチェッカーＴＳ１型は、ガラスへの影響をさけるため、スチームトラップの後に使用する場合はできるだけ話して取付けてください。

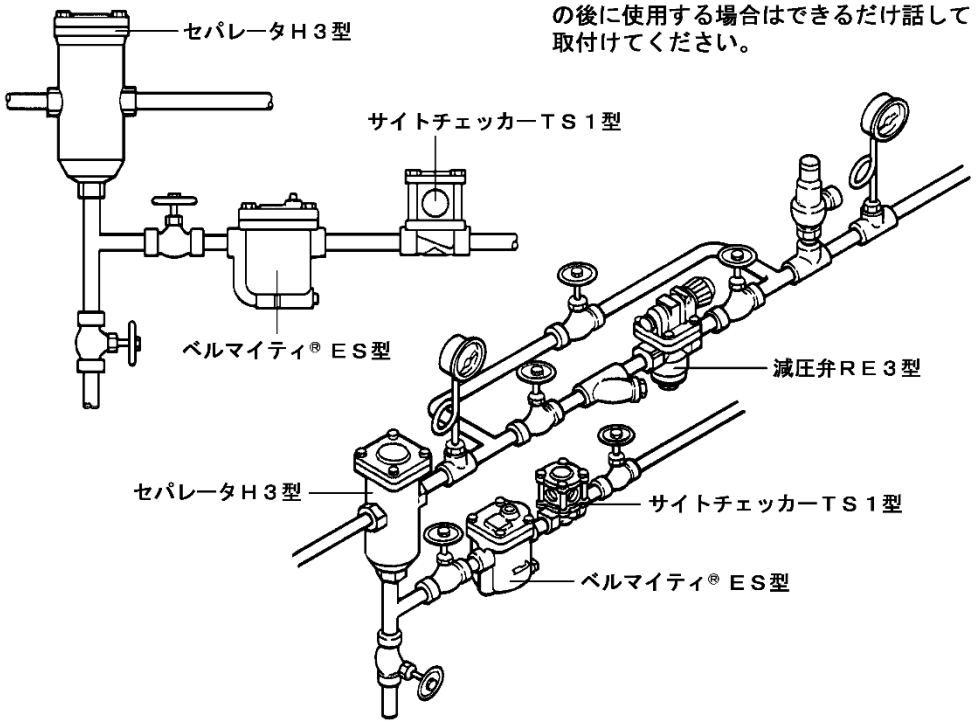

エアシステム（例）

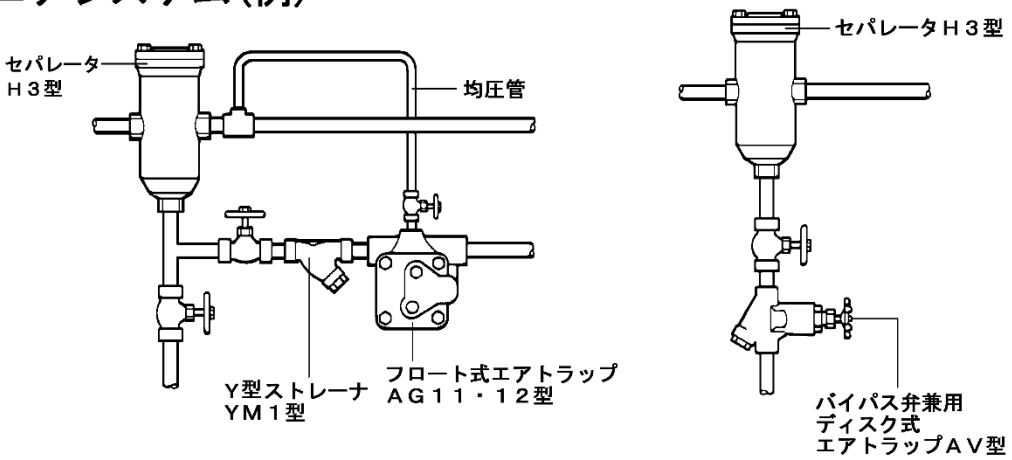

4　メンテナンス

⚠ 警告

セパレータを配管から取外したり分解するときは、蒸気や復水の吹出しによる危険を防ぐため、トラップ入口側・出口側のストップ弁を閉め、セパレータ本体を十分冷却してから作業を開始してください。

4-1. 分解手順

(1)　カバー(2)より、ボルト(5)を外してください。
(2)　カバー(2)を外し、ガスケット(4)とバッフル(3)を取出してください。
(3)　ボデー(1)の内部及びバッフル(3)を清掃・点検してください

4-2. 組立手順

(1)　バッフル(3)をボデー(1)に取付けてください。
(2)　ガスケット(4)をボデー(1)に取付けてください。
(3)　ボデー(1)にカバー(2)を取付けてください。
(4)　ボルト(5)にヘルメコートを一筆程度、一点に塗布し、カバー(2)のボルト穴に挿入してください。
(5)　トルクレンチでボルト(5)を締付けてください。

⚠ 注意

組立時、ガスケット(4)は必ず新品と交換してください

⚠ 注意

ボルト(5)の片締めは漏れの原因になりますので、片締めのないよう均等に締付けてください。

締付トルク表

口径	部品	工具	対辺	締付トルク
15A	ボルト(5)	トルクレンチ	13 ㎜	15N・m(150kgf・cm)
20A			17 ㎜	25N・m(250kgf・cm)
25A			17 ㎜	32N・m(320kgf・cm)

5　分解図

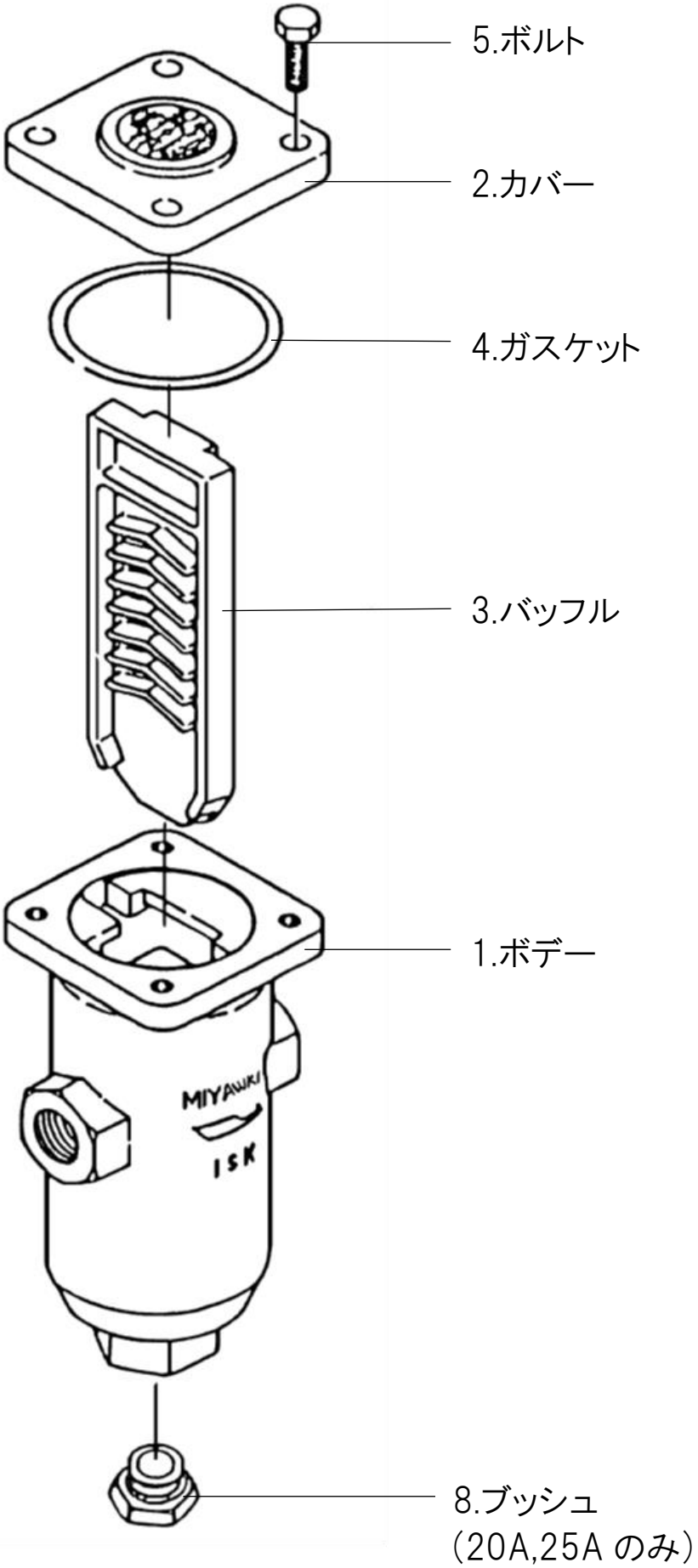

6　故障の原因と処置

現象	故障原因	処置
気水分離が行われない （セパレータの二次側の乾き度が上がらない）	セパレータの復水（ドレン）排出側のトラップの詰まり。	トラップの清掃。
	セパレータの復水（ドレン）排出側のトラップの配管不良。	トラップに合った配管で設置する。（トラップの取扱説明書参照）。
	バッフル（3）の損耗。	部品を交換する。
外部への漏れ （ボデー・カバー接続部）	ガスケット（4）の破損。	ガスケット（4）を交換する。
セパレータの二次側へ流体が流れにくい	セパレータ内部の流体通過部にゴミ・スケール等の堆積。	バッフルプレート（3）、及びボデー（1）内部、カバー（2）を清掃する。
	セパレータ二次側のストップ弁の閉止。	ストップ弁を開く。
	セパレータのドレン排出側のトラップのバイパス弁が全開になっている。 （バイパス弁の閉め忘れ）	バイパス弁を閉める。

7　製品保証

○保証期間

製品出荷日から18ケ月以内、又は製品の取り付け後12ケ月以内のいずれかのうち、早く終了する期間といたします。

○保証内容

保証期間中に故障した場合は、故障の原因が次の事項に該当しない限り、無償で修理または交換いたします。

1）本書に記載の注意事項を遵守しなかったことによる場合。

2）不適切な取付け作業や取扱い、落下による過大な打撃等、使用者の過失による場合。

3）弊社以外の機器、設備、及び使用環境による場合。

4）弊社または弊社が委託した者以外の者により修理、改造がなされている場合。

5）塩分その他、著しく錆び、腐食を促す物質の浸入、もしくは同物質を含む流体による場合。

6）消耗部品（例えば、パッキン、ガスケット、Oリング、ダイヤフラムなど）による場合。

7）配管内のゴミ、スケールなどの異物の付着、たい積による場合。

8）火災、自然災害、その他弊社の責任とみなされない不可抗力による場合。

○保証範囲

保証は、原因の如何にかかわらず、納入した製品の販売価格を超えないものといたします。

8　シリアルナンバー(S.No.)表示

製品には下記の 4 桁又は 9 桁の S.No.が表示されます。

●4 桁表示の場合

S.No. □□□□

- 日を表します
- 月を表します
- 年を表します。（西暦の下2桁）

S. No.の表示例	１４９１ → 2014年 9月 1日
	29XM → 2029年10月21日

●9 桁表示の場合

S.No. □□□□□□□□□

- ミヤワキ識別番号。
- 月を表します。
- 年を表します。（西暦の下2桁）

S. No.の表示例	１４９１１Ａ１００ → 2014年 9月
	２９Ｘ０５Ｍ０５０ → 2029年10月

月の表示方法

月	1	2	3	4	5	6	7	8	9	10	11	12
記号	1	2	3	4	5	6	7	8	9	X	Y	Z

日の表示方法

日	1	2	3	4	5	6	7	8	9	10	11	12
記号	1	2	3	4	5	6	7	8	9	A	B	C

日	13	14	15	16	17	18	19	20	21	22	23	24
記号	D	E	F	G	H	J	K	L	M	N	O	P

日	25	26	27	28	29	30	31
記号	Q	R	S	T	U	V	W

9　主な特殊仕様

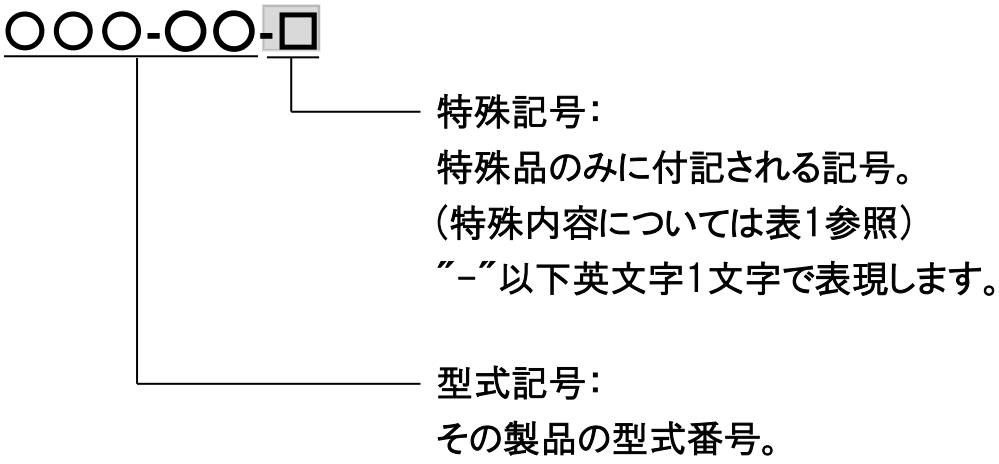

表１　主な特殊仕様の記号説明

記号	特殊内容
A	高圧ガス設備品のトラップ（ガストラップのみ）
C	ブローバルブを取付けた製品
K	使用しているガスケットの変更
L	面間寸法の変更
M	使用部品の材質変更
P, T	使用圧力、温度、排出量などの変更
R	スクリーンメッシュを変更
V	エアベントの変更
X	上記以外の特殊内容またはそれらを複合した特殊品

- お買い上げの製品及びこの取扱説明書内容についてのご質問は下記にお問い合わせください。また、この取扱説明書を紛失したり、汚損により読めなくなった場合は、同じく下記へご請求ください。
- 特殊仕様の製品については、取扱説明書の内容と一部異なる場合があります。特殊仕様に関する取扱説明書内容についてのご質問は、お買い上げ頂いた販売店若しくは最寄の弊社ミヤワキまでお問い合わせください。
- 外観及び仕様などは、製品改良のため予告なしに一部変更させて頂くことがあります。

株式会社 ミヤワキ

お問い合わせ窓口

製品の使い方やアフターサポートなど、製品に関するお問い合わせは、右の QR コードから、最寄りの弊社事業所までご連絡ください。
弊社事業所一覧(連絡先)は右の QR コードをスマートフォン、携帯電話等で読み取っていただくことでアクセスできます。

本社・工場

〒532-0021 大阪市淀川区田川北 2-1-30
Tel：06-6302-5531(代)
www.miyawaki-inc.com

MIYAWAKI INC.
INTERNATIONAL SALES DEPT.
2-1-30, Tagawakita, Yodogawa-ku, Osaka, 532-0021, Japan
Tel: +81-6-6302-5549
www.miyawaki-inc.com/en e-mail: export@miyawaki-inc.co.jp

EU Importer and Authorized representative:

MIYAWAKI GmbH

Birnbaumsmühle 65, 15234 Frankfurt (Oder), Germany
Tel: +49-335-4007-0097
www.miyawaki.de e-mail: info@miyawaki.de

China Importer and Authorized representative:

MIYAWAKI WEST Co.,Ltd

Room 902, Building 8, Huaqing Chuangzhi Park, No.3 Qingyan Road, Huishan District, Wuxi City Jiangsu Province, China
Tel: +86-510-8359-5125
www.miyawaki-inc.com.cn e-mail: mywkwest@miyawaki-inc.com.cn

808099-05 2503
H3